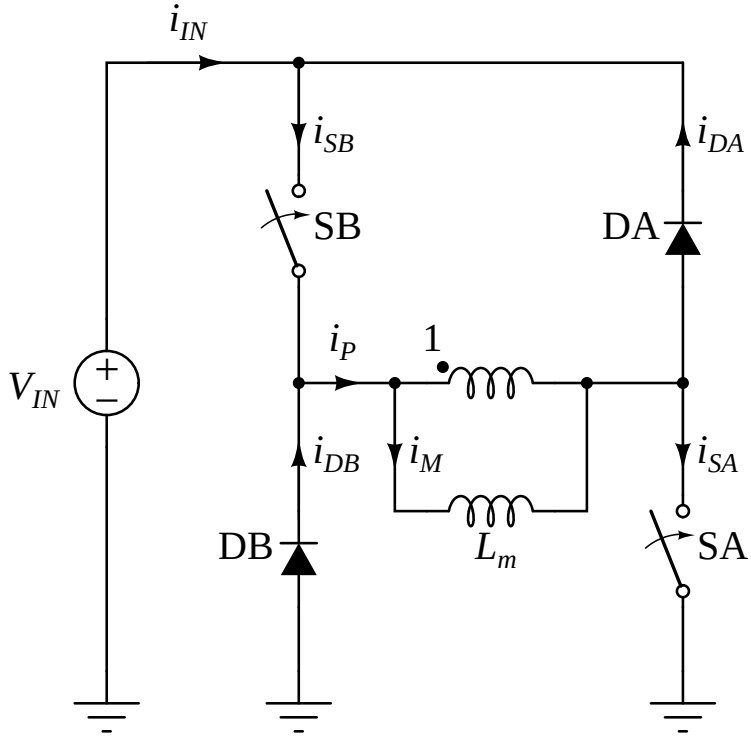
i_{IN}
i_{SB}
i_{DA}
SB
DA
i_P
1
V_{IN}
+
−
i_{DB}
i_M
i_{SA}
DB
L_m
SA
-
-
-

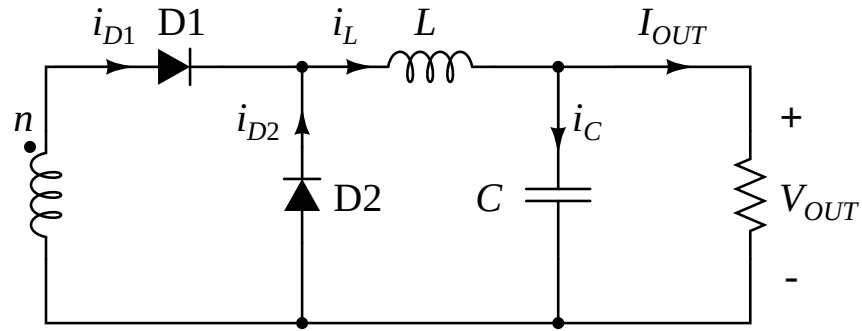
i_{D1}
D1
i_L
L
I_{OUT}
n
i_{D2}
i_C
+
D2
C
V_{OUT}
-