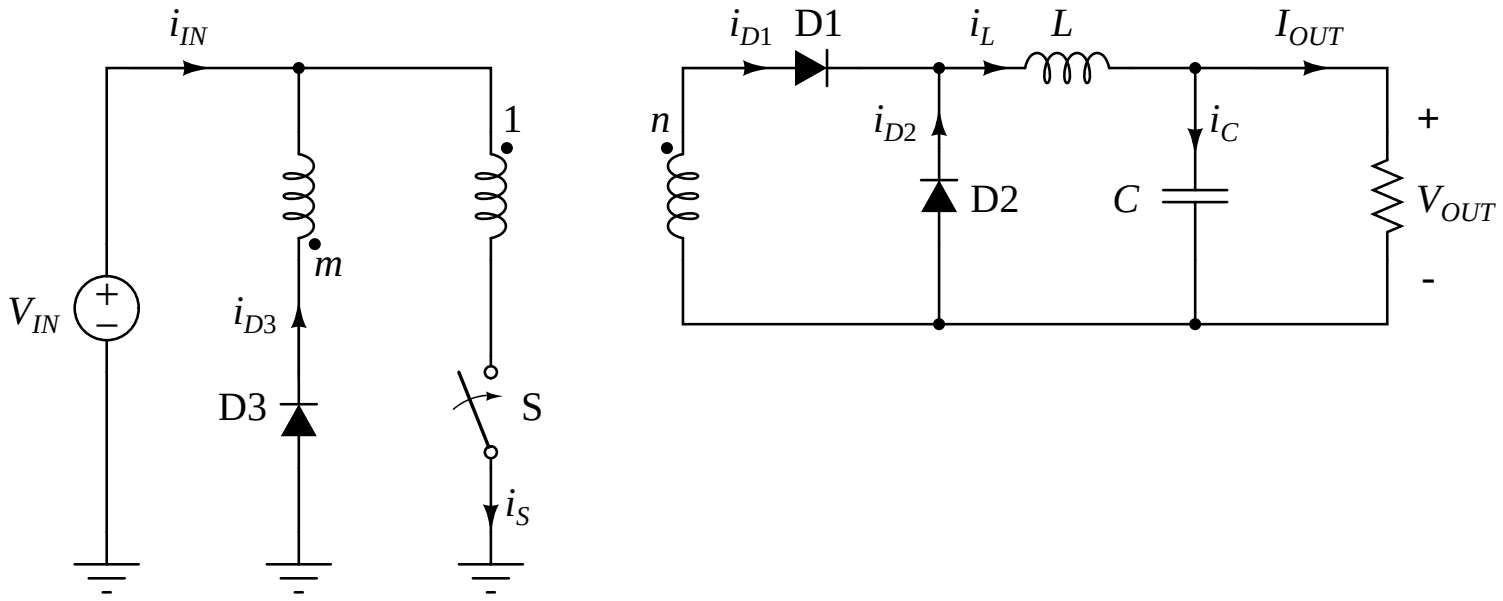
i_{IN}
1
m
V_{IN}
i_{D3}
D3
S
i_S
i_{D1}
D1
i_L
L
I_{OUT}
n
i_{D2}
i_C
+
D2
C
V_{OUT}
-