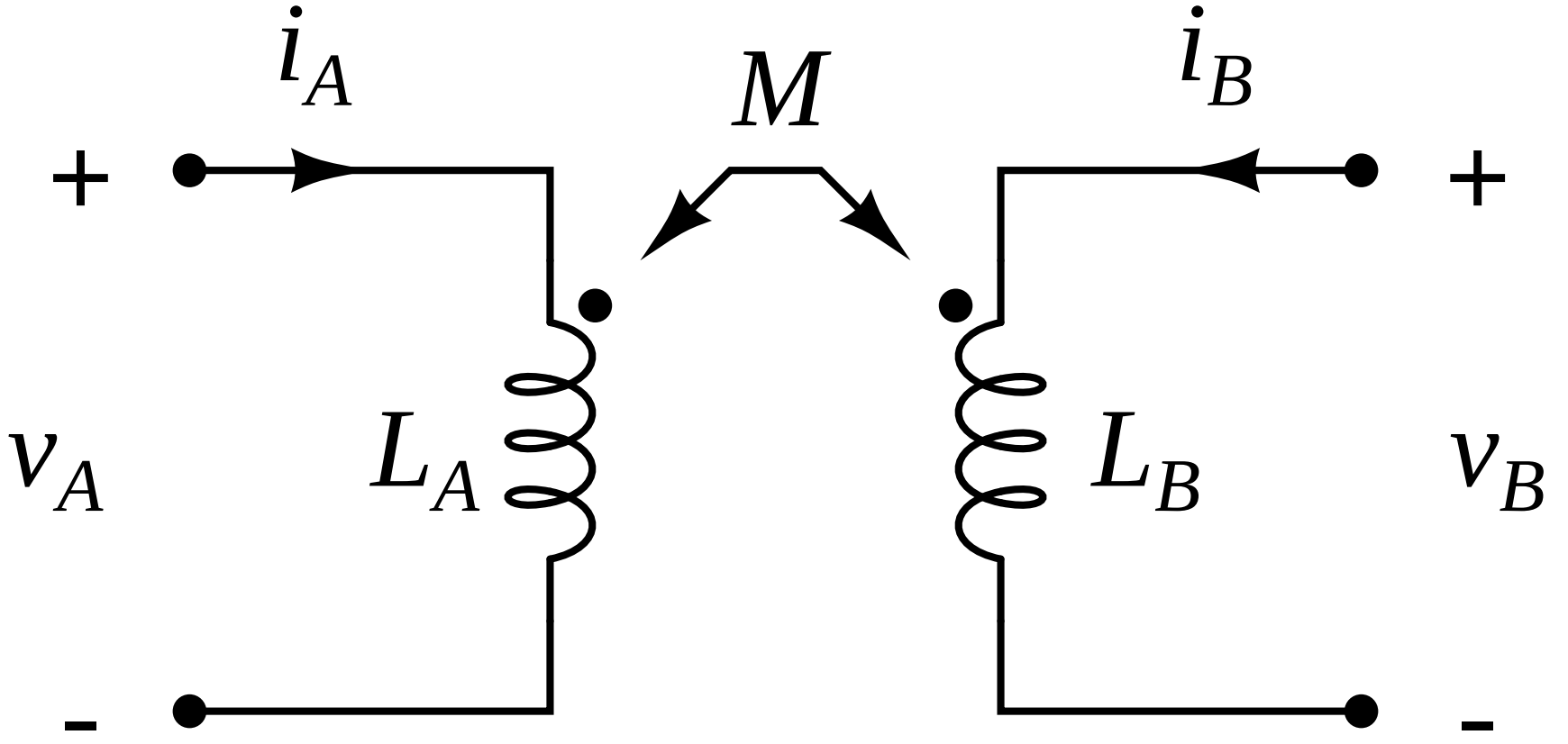
i_A
M
i_B
+
+
v_A
L_A
L_B
v_B
-
-