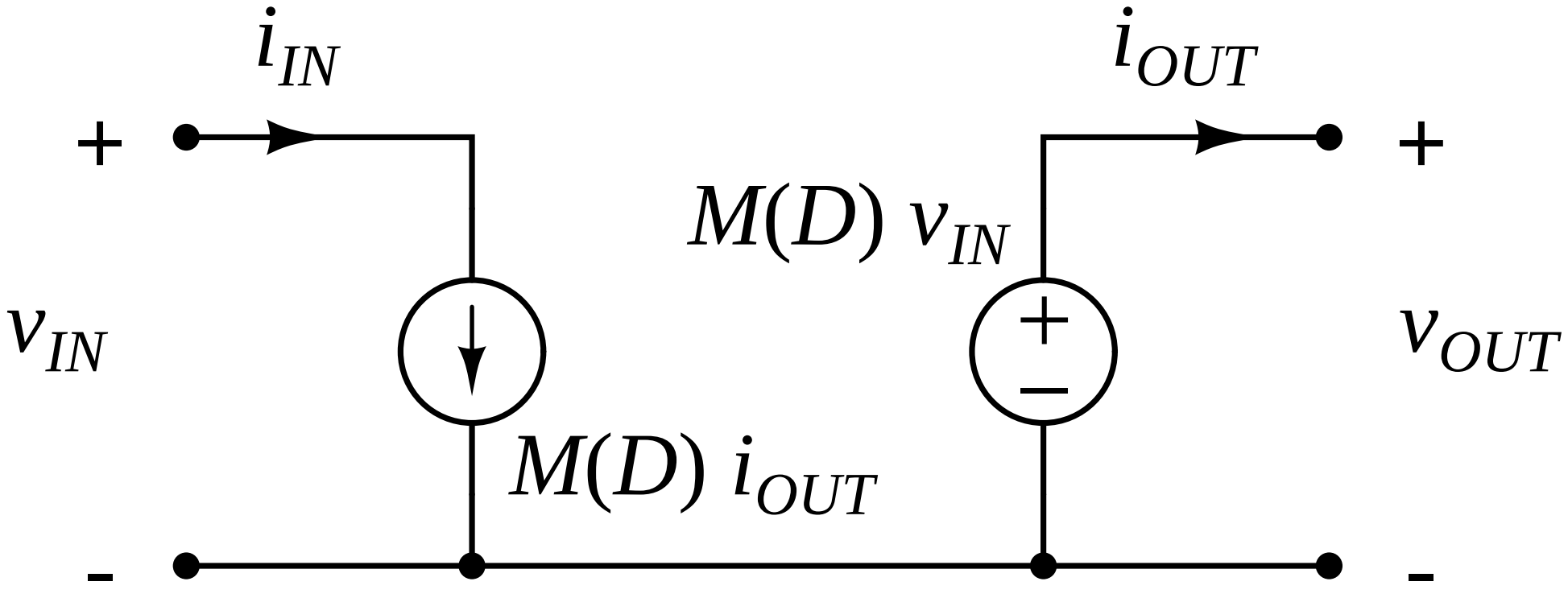
$i_{IN}$
$i_{OUT}$
+
+
$M(D)\ v_{IN}$
$v_{IN}$
$v_{OUT}$
$M(D)\ i_{OUT}$
-
-