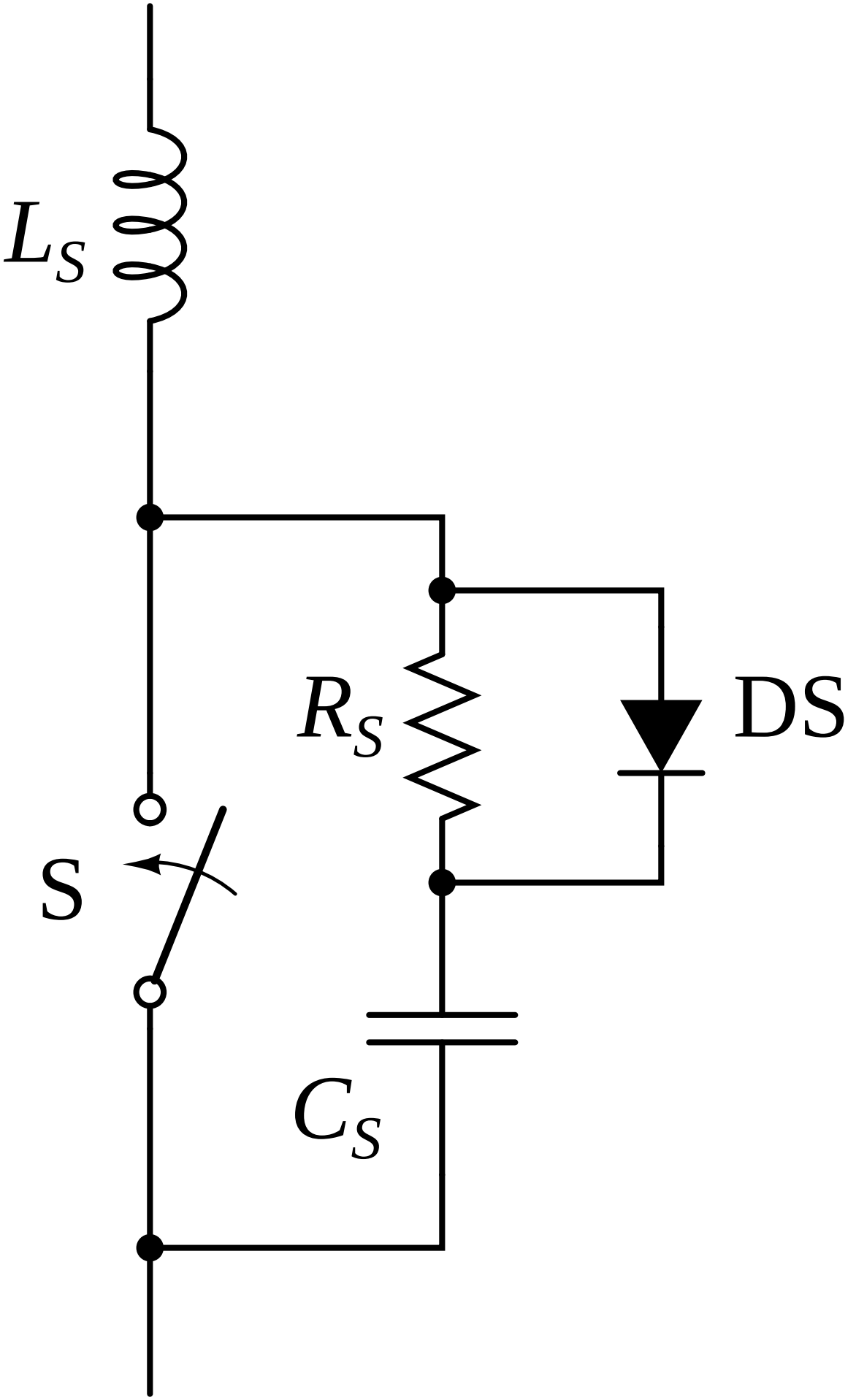
L_S
R_S
DS
S
C_S