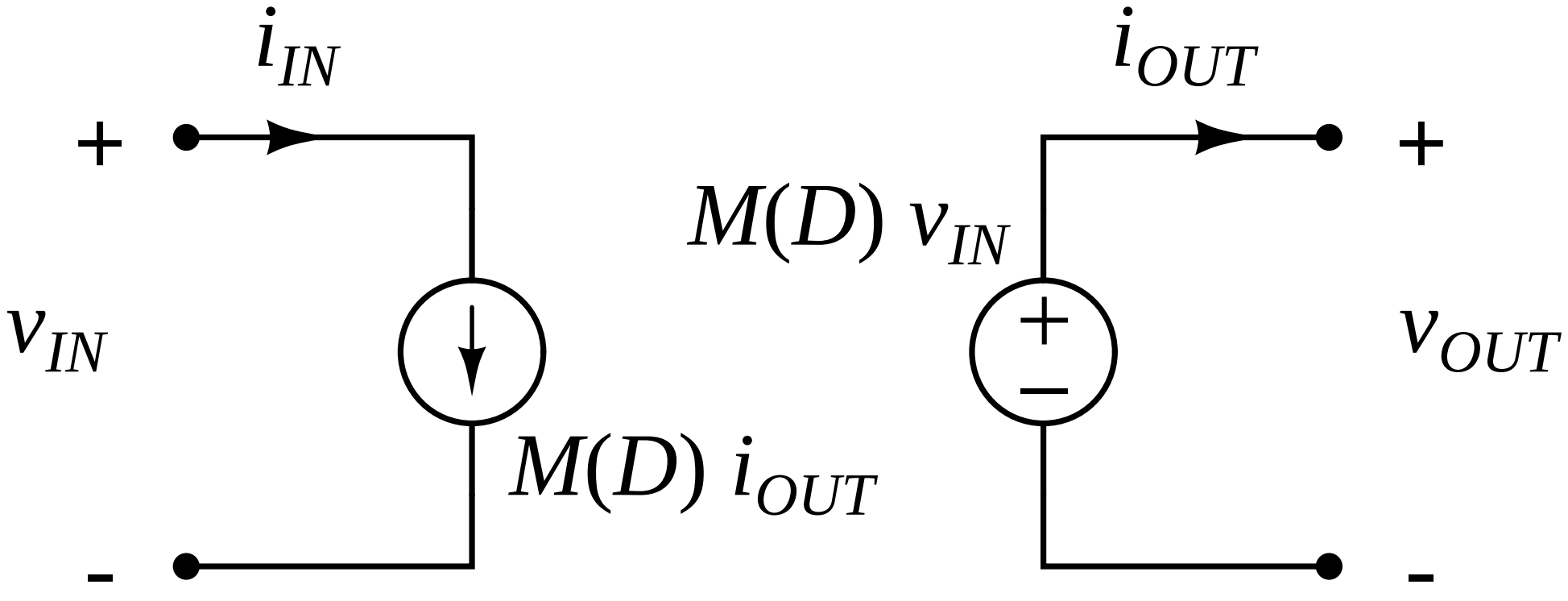
i_{IN}
i_{OUT}
+
+
$M(D)\ v_{IN}$
v_{IN}
v_{OUT}
$M(D)\ i_{OUT}$
-
-