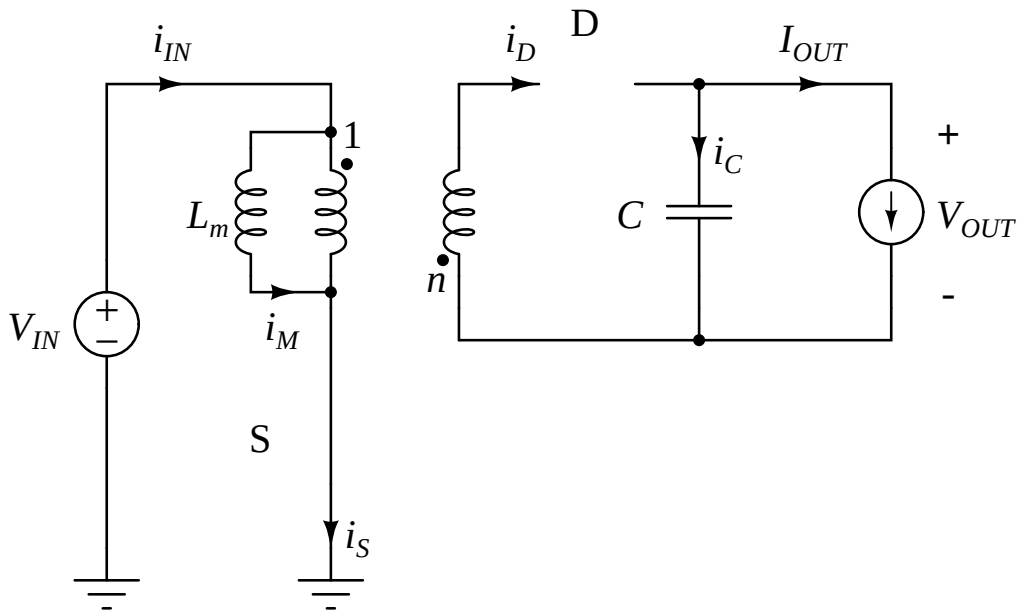
i_{IN}
D
i_D
I_{OUT}
1
i_C
+
L_m
C
V_{OUT}
n
-
V_{IN}
i_M
S
i_S
-
-