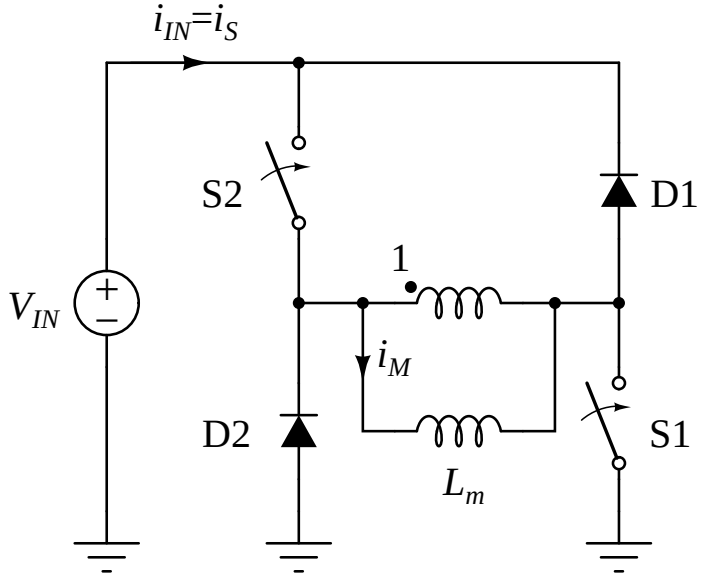
$i_{IN}=i_S$
S2
D1
1
$V_{IN}$
+
−
$i_M$
D2
S1
$L_m$

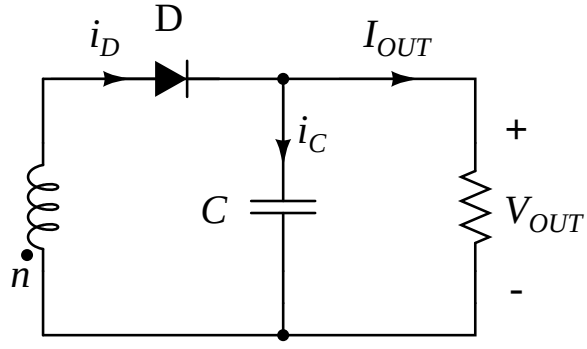
$i_D$
D
$I_{OUT}$
$i_C$
+
$C$
$V_{OUT}$
$n$
-