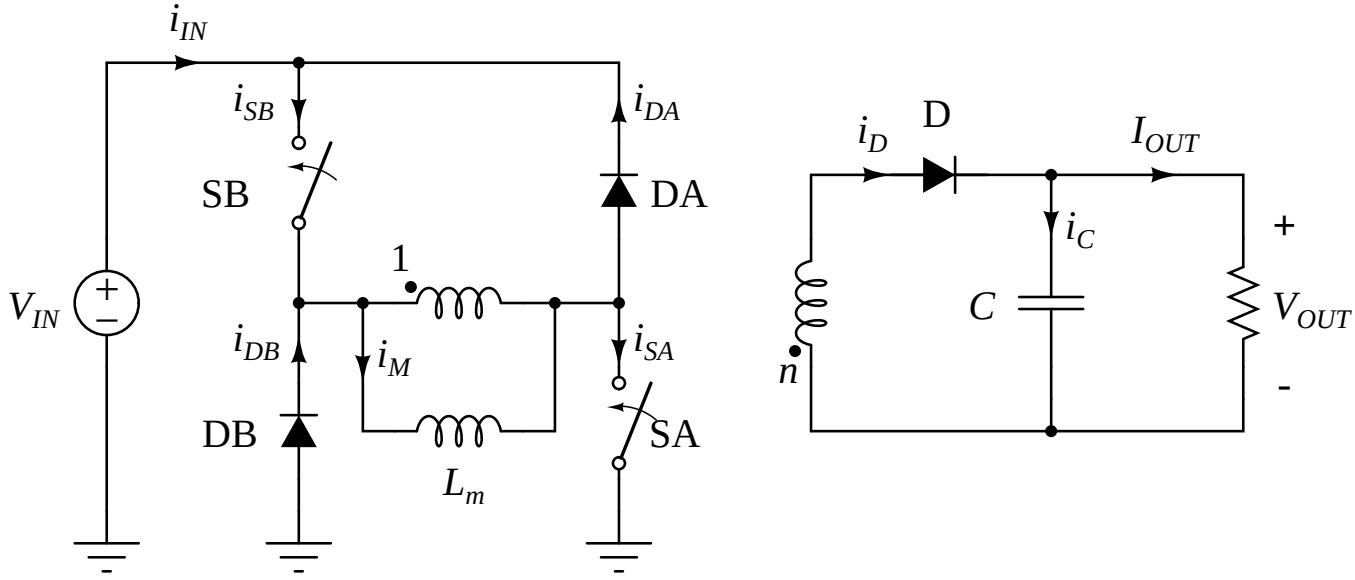
$i_{IN}$
$i_{SB}$
$i_{DA}$
SB
DA
1
$V_{IN}$
+
−
$i_{DB}$
$i_M$
$i_{SA}$
DB
SA
$L_m$
$i_D$
D
$I_{OUT}$
$i_C$
+
$C$
$V_{OUT}$
$n$
-