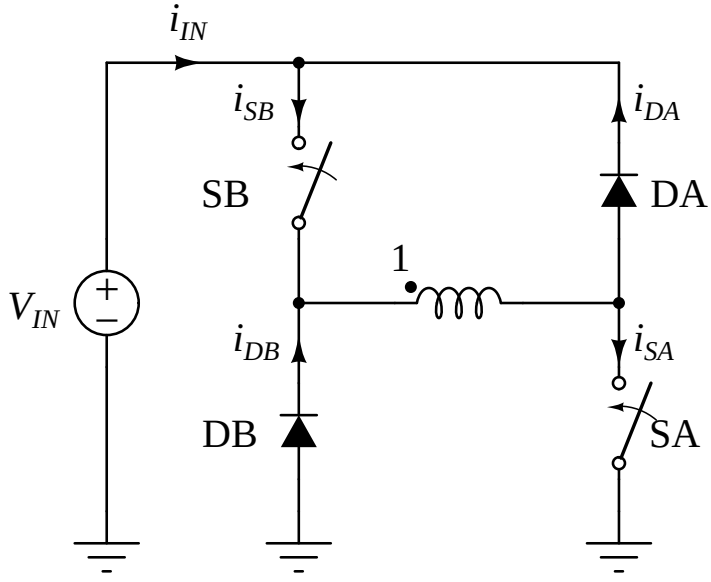
i_{IN}
i_{SB}
i_{DA}
SB
DA
1
V_{IN}
i_{DB}
i_{SA}
DB
SA

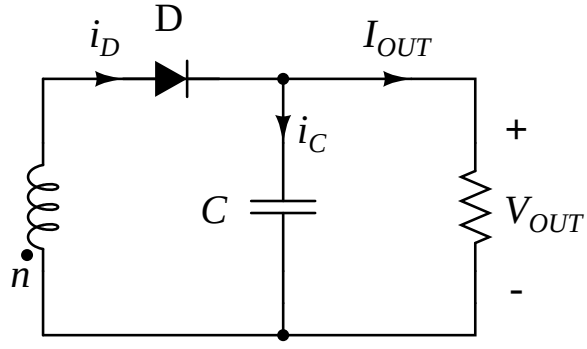
i_D
D
I_{OUT}
i_C
+
C
V_{OUT}
n
-