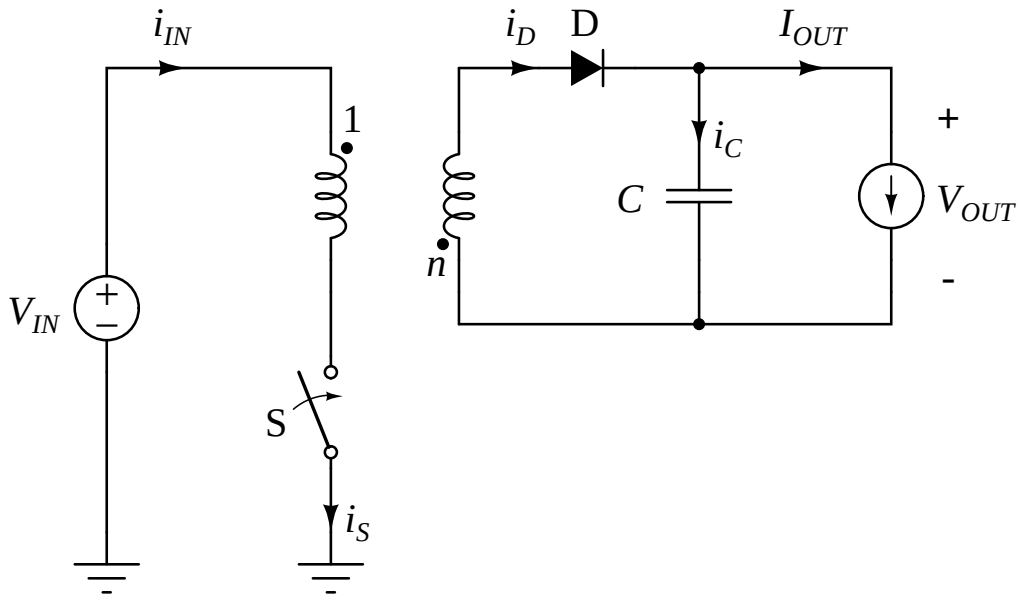
i_{IN}
1
V_{IN}
+
−
S
i_S
-
-
i_D
D
I_{OUT}
i_C
C
n
+
V_{OUT}
-