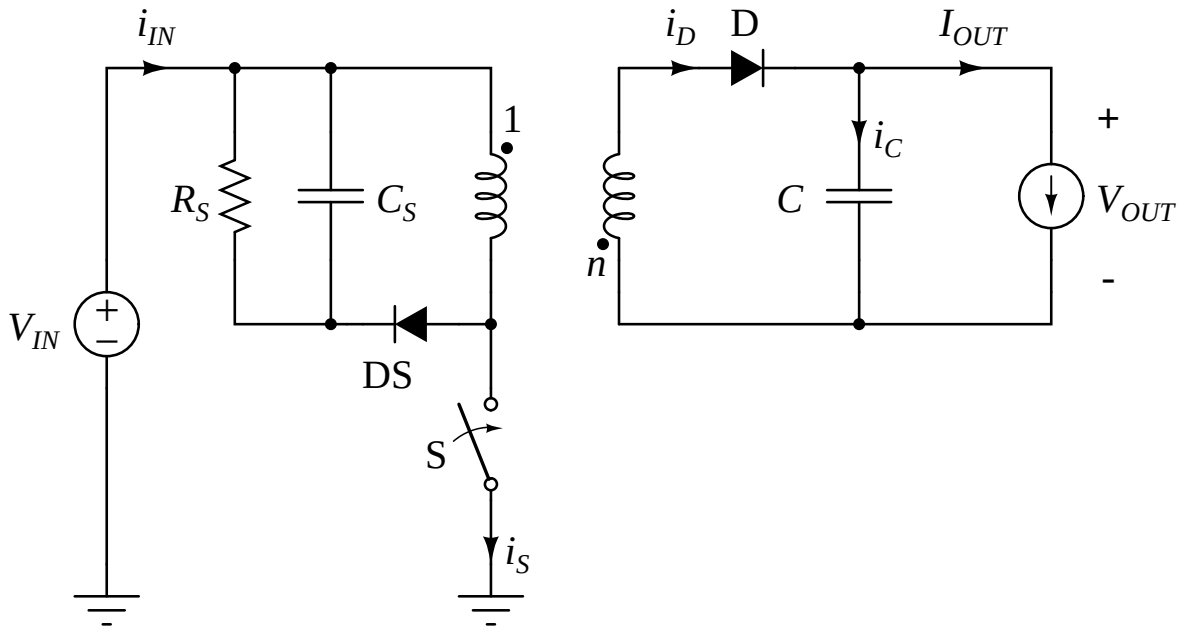
i_{IN}
R_S
C_S
1
V_{IN}
DS
S
i_S
i_D
D
I_{OUT}
i_C
C
n
+
V_{OUT}
-