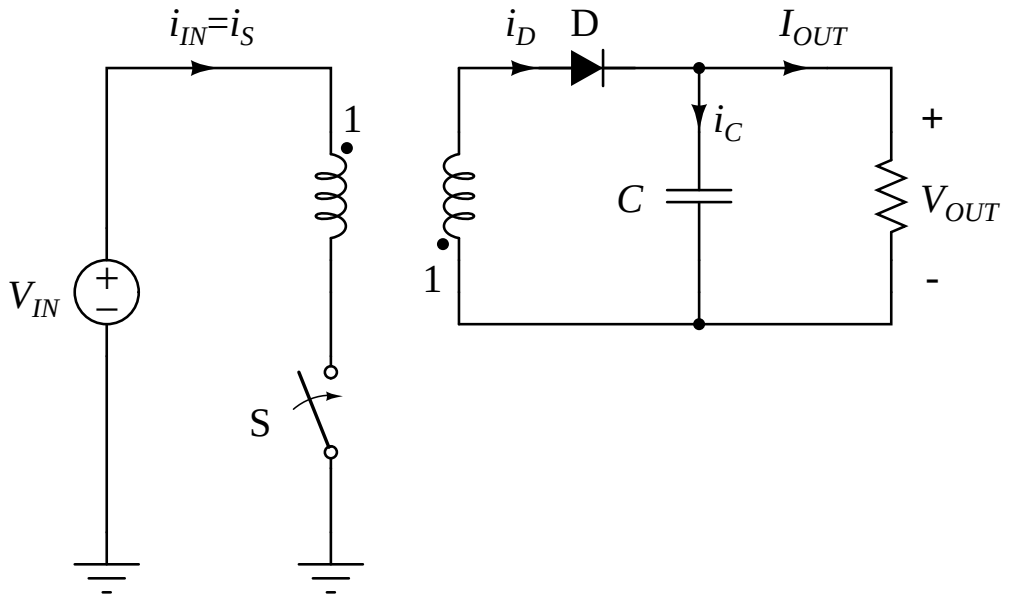
$i_{IN}=i_S$
1
V_{IN}
+
−
S
i_D
D
I_{OUT}
i_C
C
1
+
V_{OUT}
-