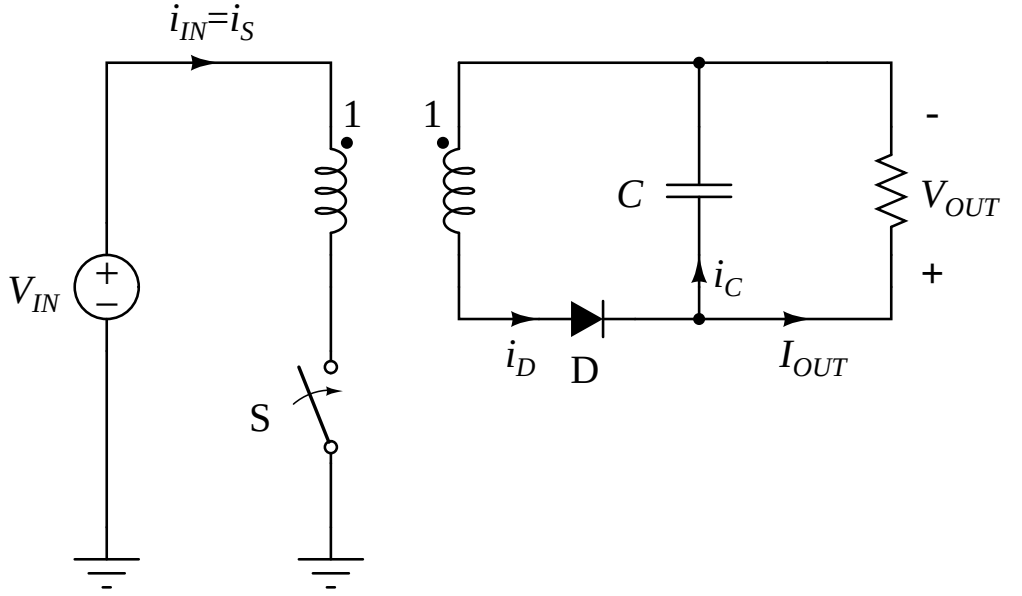
$i_{IN}=i_S$
1
1
V_{IN}
+
−
S
C
i_C
i_D
D
I_{OUT}
-
V_{OUT}
+