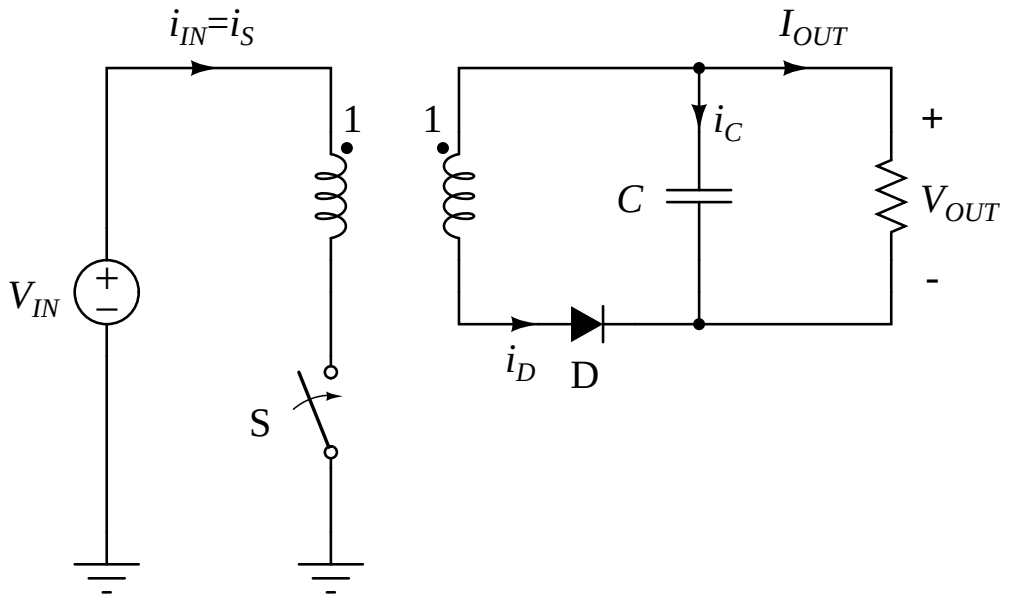
$i_{IN}=i_S$
I_{OUT}
1
1
i_C
+
C
V_{OUT}
V_{IN}
+
−
-
i_D
D
S
-
-