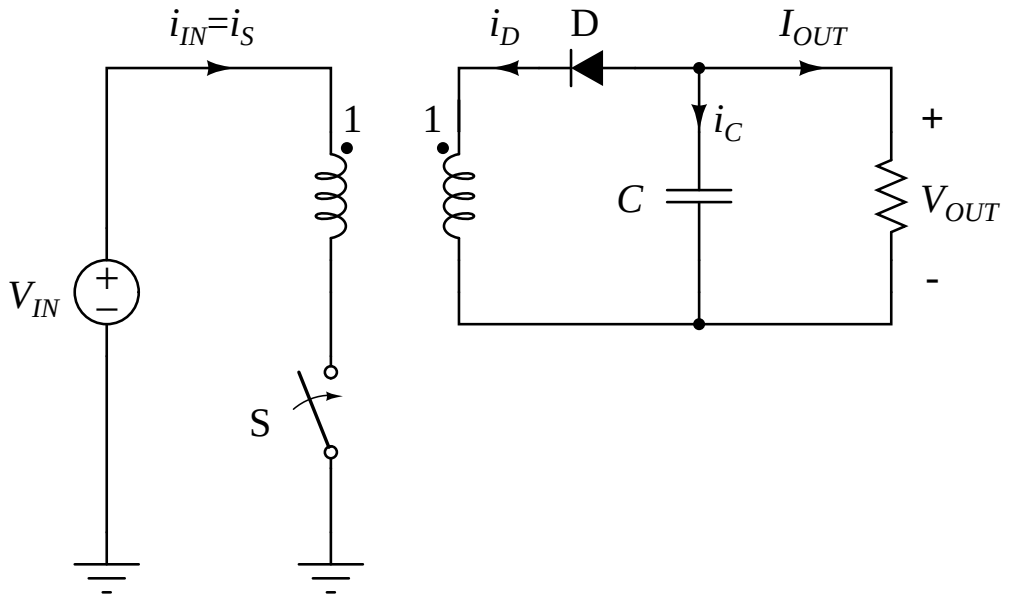
$i_{IN}=i_S$
1
$V_{IN}$
+
−
S
-
-
$i_D$
D
$I_{OUT}$
1
$i_C$
+
$C$
$V_{OUT}$
-