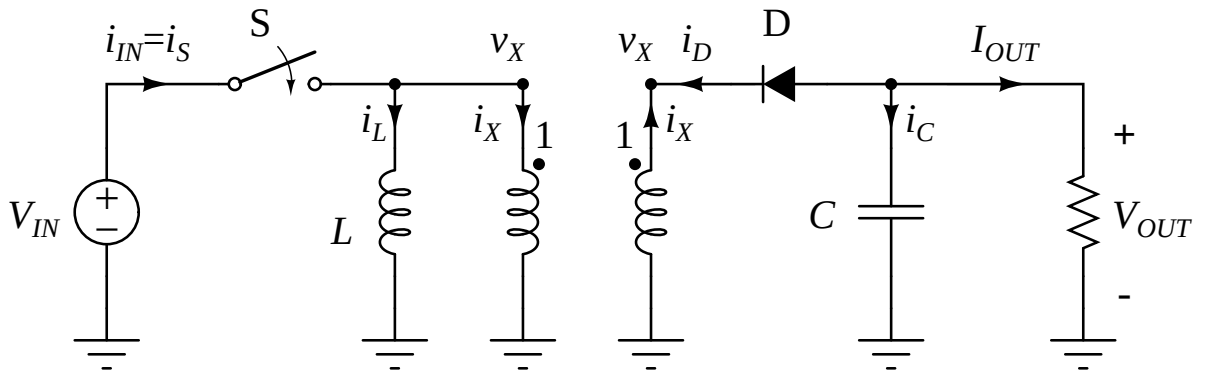
$i_{IN}=i_S$
S
v_X
v_X
i_D
D
I_{OUT}
i_L
i_X
1
1
i_X
i_C
+
V_{IN}
+
−
L
C
V_{OUT}
-
-
-
-
-
-
-