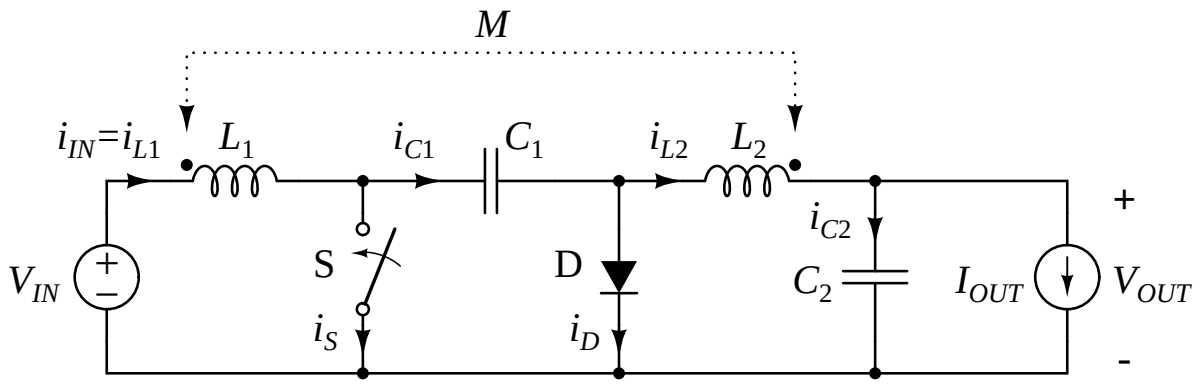
M
$i_{IN}=i_{L1}$
L_1
i_{C1}
C_1
i_{L2}
L_2
i_{C2}
+
V_{IN}
S
D
C_2
I_{OUT}
V_{OUT}
i_S
i_D
-